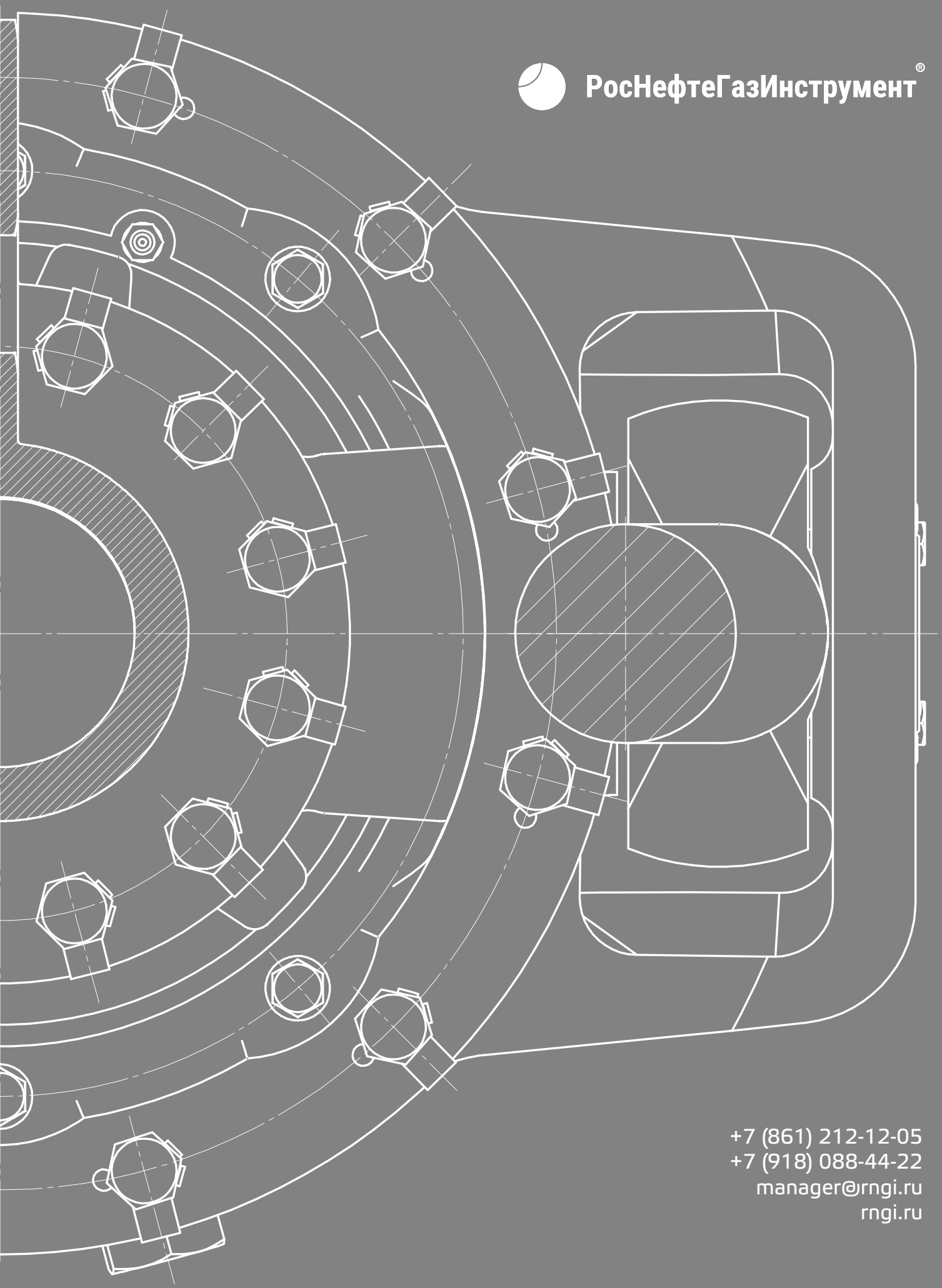

РосНефтеГазИнструмент®

+7 (861) 212-12-05
+7 (918) 088-44-22
manager@rngi.ru
rngi.ru

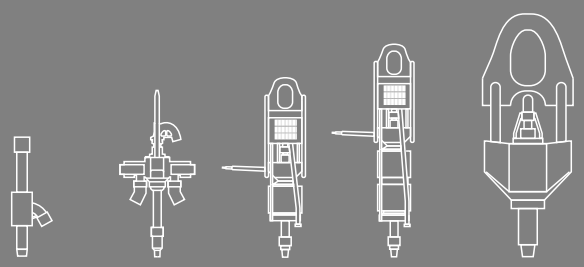

rngi.ru

Вертлюг буровой силовой с электроприводом

ВБС-100Р2

ВЕРТЛЮГ БУРОВОЙ СИЛОВОЙ С ЭЛЕКТРОПРИВОДОМ ВБС-100Р2

Вертлюг буровой силовой предназначен для передачи вращения верхней части бурильной колонны при выполнении буровых работ, а также капитального ремонта нефтяных и газовых скважин, включая зарезку боковых стволов.

Вертлюг поставляется с силовым агрегатом, обеспечивающим вращение вала вертлюга с установленным моментом и плавное изменение частоты и направления вращения.

рис. 1

Технические характеристики вертлюга бурового силового ВБС-100Р2

Наименование параметра	ВБС-100Р2
Максимальная статическая нагрузка на ствол, кН (тс)	1000 (100)
Максимальная динамическая нагрузка на ствол, кН (тс)	625 (62,5)
Рабочее давление, МПа (атм)	25 (250)
Номинальная частота вращения, об/мин	100
Максимальная частота вращения ствола, об/мин	130
Максимальный крутящий момент при 50 об/мин, Н*м (кратковременно)	9200
Номинальный крутящий момент при 100 об/мин, Н*м	4200
Рабочий не продолжительный крутящий момент, Н м	6675
Номинальная мощность электропривода, кВт	44
Максимальная мощность электропривода, кВт	117
Тип электродвигателя	Синхронный высокомоментный
Диаметр проходного отверстия ствола, мм	75
Диаметр проходного отверстия подвода, мм	75
Диаметр проходного отверстия переводника, мм	75
Габарит станции, мм (Д х Ш х В)	7369х2430х2755
Присоединительная резьба ствола по ГОСТ 631-75	БТ-127 Лев.
Присоединительная резьба на переводнике – замковая по ГОСТ 50864-96	З-133 левая и правая
Присоединительная резьба бокового подвода по ГОСТ 633-80	НКТ 89
Двухструнные штропа, марка	Ш-125-1800
Тип элеватора	КМ-125
Бурильные трубы, с которыми возможно использование элеватора	БТ-73
Рабочая температура окружающей среды, °С	-40 - +45
Масса вертлюга с силовым агрегатом, кг, не более	1800

Вертлюг буровой силовой ВБС-100Р2. Состав.

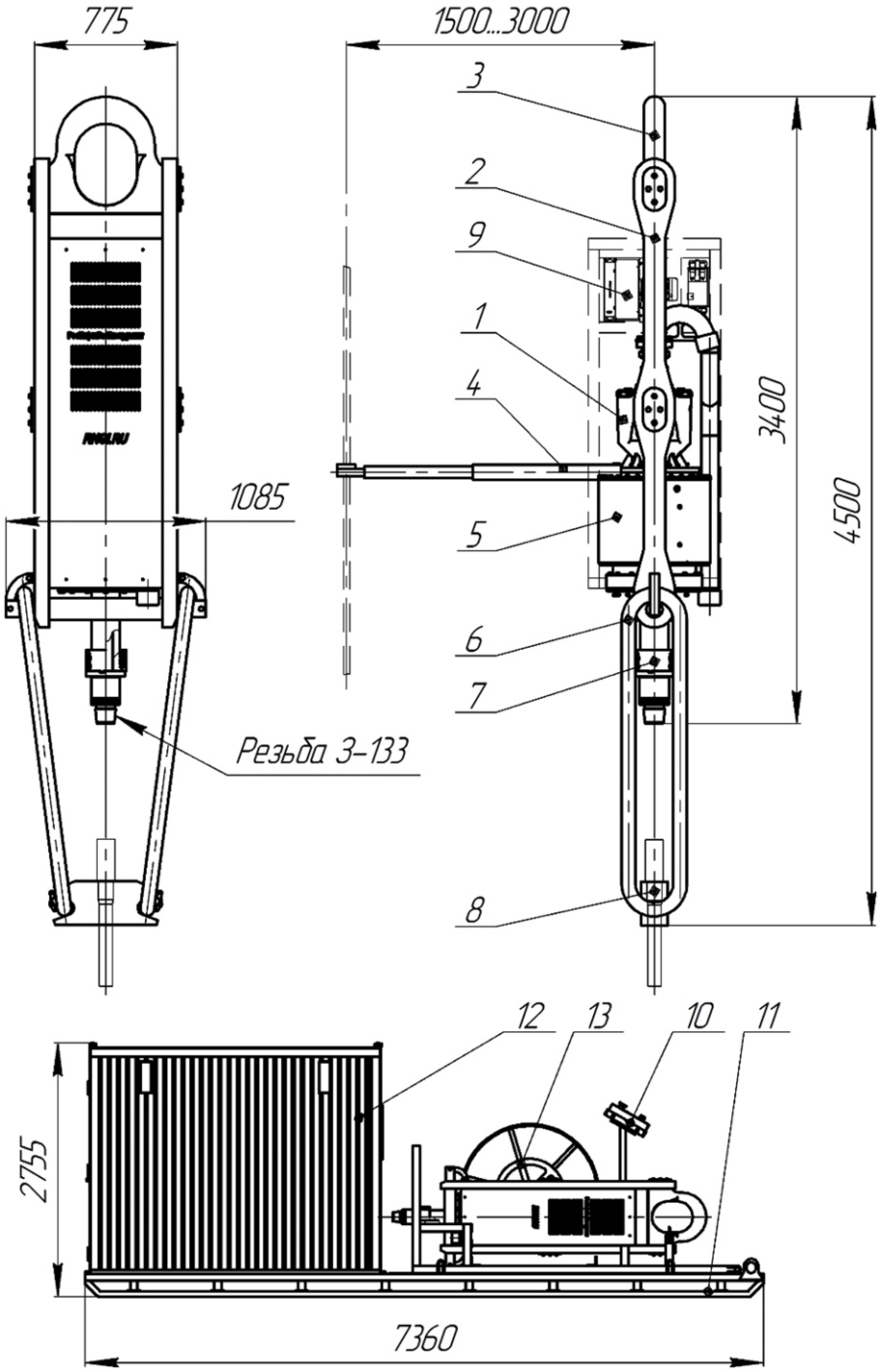

рис. 2

Вертлюг состоит из корпуса 1, штропа 2, серьги 3, реактивной тяги 4, блока электродвигателя 5, штропов элеватора 6, двух переводников 7 с правой и левой резьбой, элеватора 8, гидростанции 9.

Вертлюг поставляется со станцией состоящей из пульта бурильщика 10, саней 11, утепленного домика 12, бобины 13.

Комплектность:
1)Вертлюг буровой силовой ВБС-100Р2 – 1 шт;
2) Станция бурильщика - 1 шт;
3) Пульт управления – 1 шт;
4) Комплект ЗИП;
5) Руководство по эксплуатации – 1 шт.

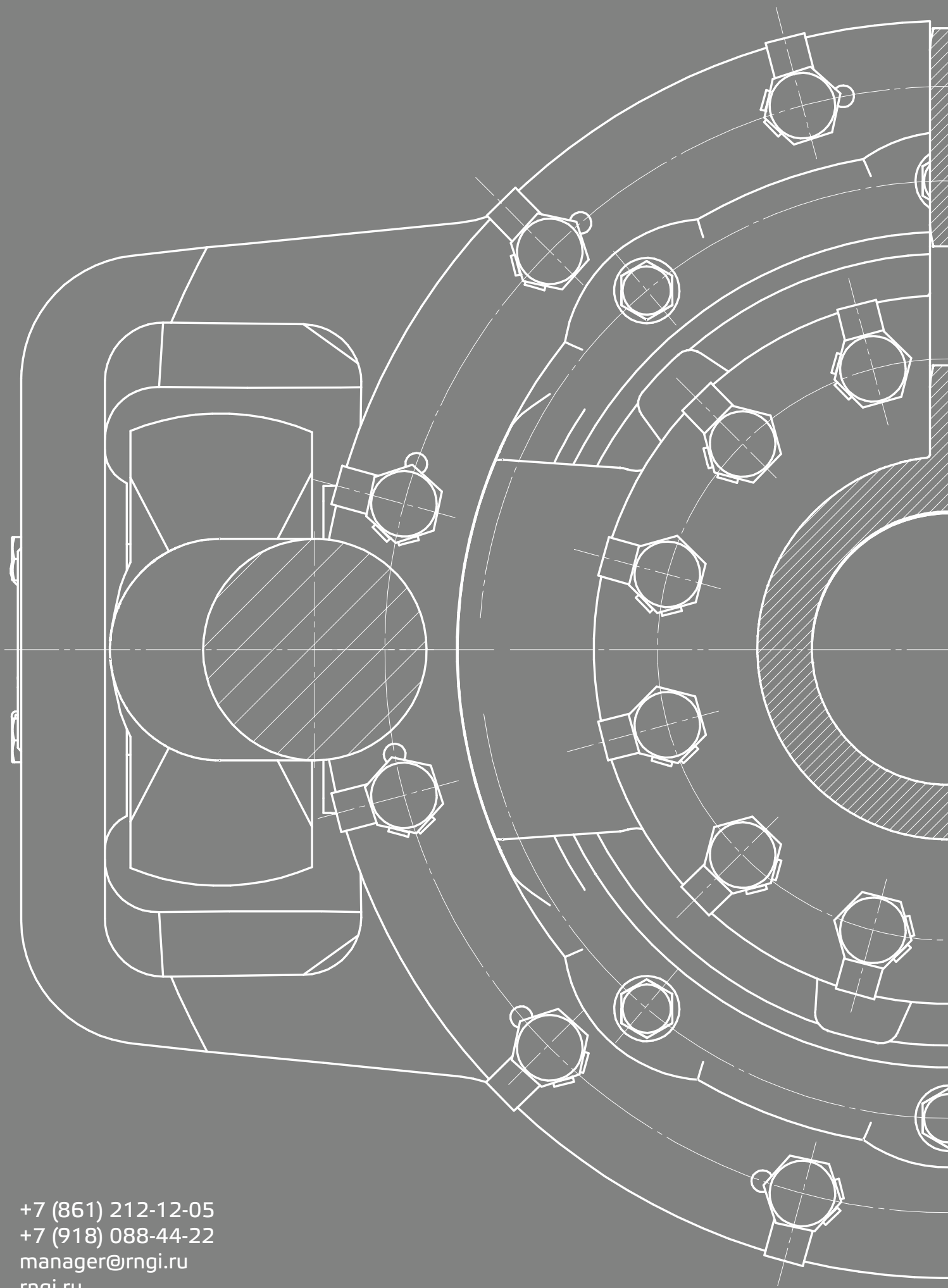

+7 (861) 212-12-05
+7 (918) 088-44-22
manager@rngi.ru
rngi.ru