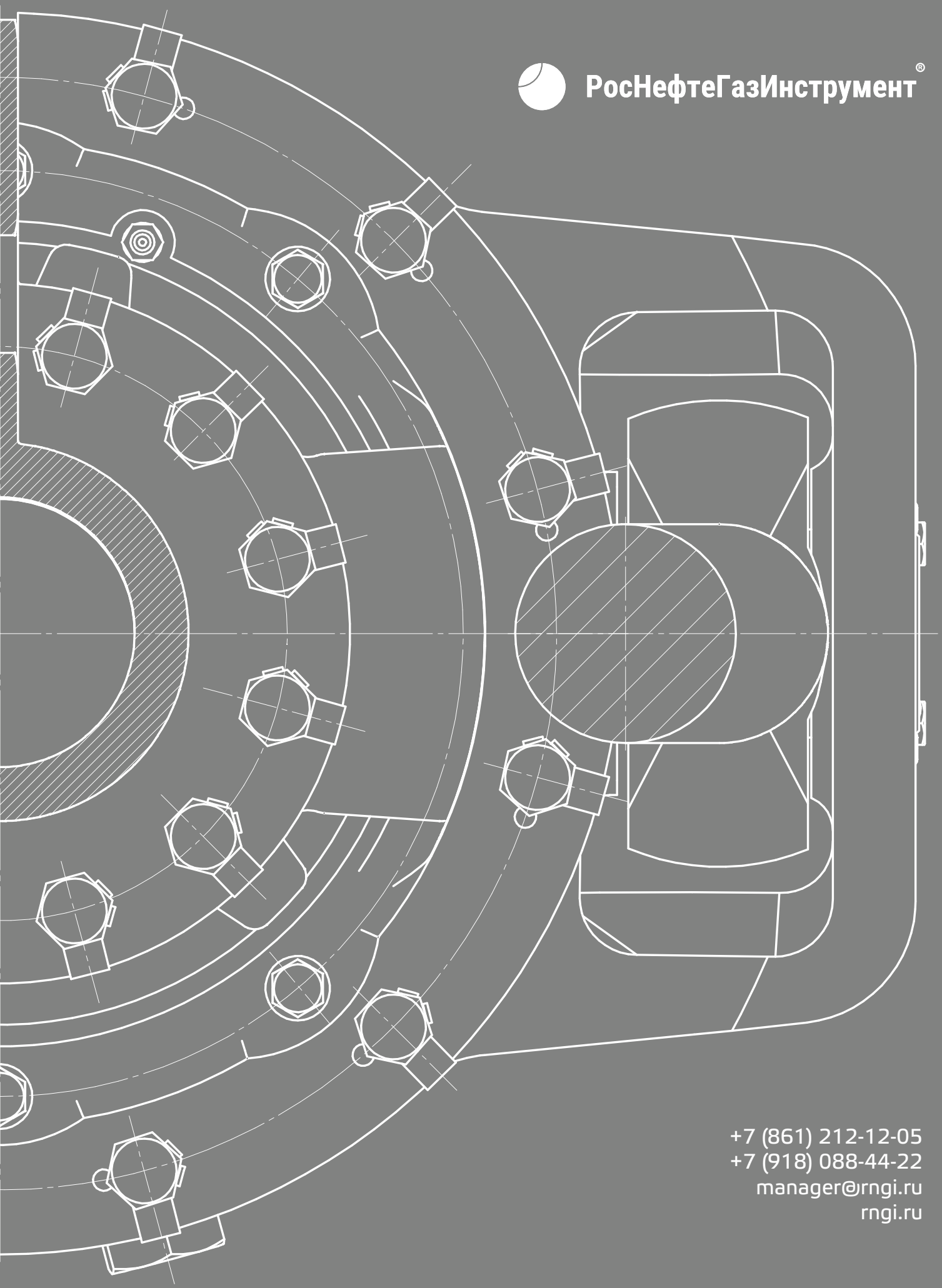

РосНефтеГазИнструмент®

+7 (861) 212-12-05
+7 (918) 088-44-22
manager@rngi.ru
rngi.ru

Кран шаровый полнопроходный для бурильной колонны

rngi.ru

КШПЗ-102-62Р1

КРАН ШАРОВЫЙ ПОЛНОПРОХОДНЫЙ ДЛЯ БУРИЛЬНОЙ КОЛОННЫ КШПЗ-102-62Р1

Кран шаровой КШПЗ-102-62Р1 предназначен для оперативного перекрытия и герметизации трубного канала бурильного инструмента при бурении нефтяных и газовых скважин, а также при проведении ремонтных и аварийных работ.

рис. 1

Технические характеристики крана шарового полнопроходного КШПЗ-Р1

Наименование	КШПЗ-102-62Р1
Рабочее давление, МПа (атм.)	от 21 (210) до 130 (1300)
Грузоподъемность, Кн (тс)	1400 (140)
Диаметр прохода, мм	62
Наружный диаметр, мм	133
Длина, мм	520
Масса, кг	36
Присоединительная резьба, ГОСТ 28487-90	З-102
Материал и покрытие деталей	Сталь 40Х ГОСТ 4543-2016 с термообработкой, $\sigma_т$ = 650 МПа
Покрытие	Шар, седла, резьбовая втулка изготовлены из стали 40Х с последующим азотированием поверхности.
Рабочая среда	Буровой и тампонажный раствор, нефть, газ
Температура рабочей среды, °С	от (-40) до (+70)

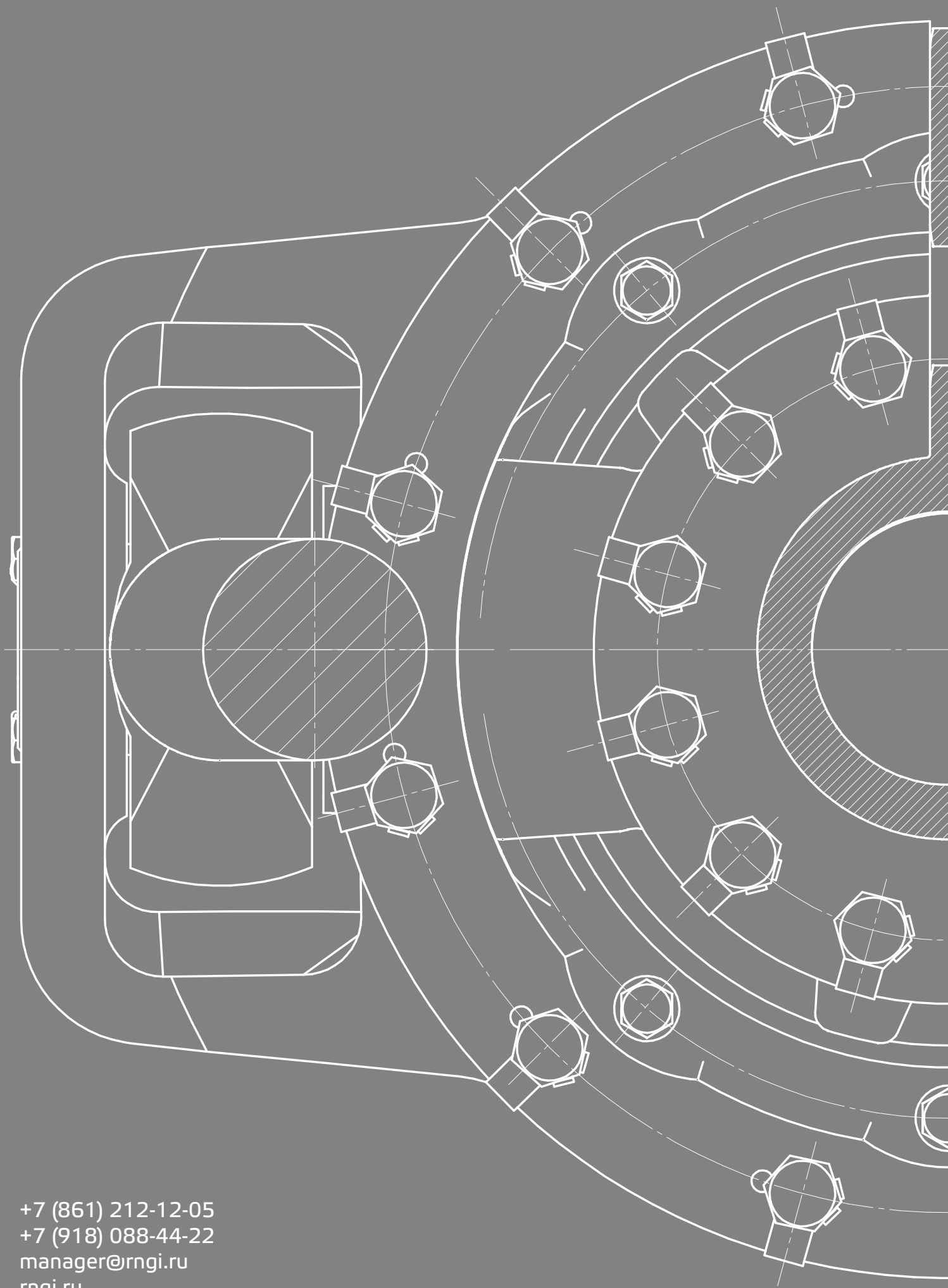

+7 (861) 212-12-05
+7 (918) 088-44-22
manager@rngi.ru
rngi.ru